Satel

MICRA

MPD-300

mpd300_int 05/19

PL BEZPRZEWODOWA PASYWNA CZUJKA PODCZERWIENI

EN WIRELESS PASSIVE INFRARED DETECTOR

DE FUNK PASSIV-INFRAROT-MELDER

RU БЕСПРОВОДНОЙ ПАССИВНЫЙ ИНФРАКРАСНЫЙ ИЗВЕЩАТЕЛЬ

UA БЕЗПРОВІДНИЙ ПАСИВНИЙ ІНФРАЧЕРВОНИЙ СПОВІЩУВАЧ РУХУ

FR DETECTEUR INFRAROUGE PASSIF SANS FIL

NL DRAADLOZE PASSIEF INFRAROOD DETECTOR

IT RIVELATORE AD INFRAROSSI PASSIVI SENZA FILI

ES DETECTOR INFRARROJO PASIVO INALÁMBRICO

CZ BEZDRÁTOVÝ PIR DETEKTOR

SK BEZDRÔTOVÝ PIR DETEKTOR POHYBU

GR ΑΣΥΡΜΑΤΟΣ ΠΑΘΗΤΙΚΟΣ ΑΝΙΧΝΕΥΤΗΣ ΥΠΕΡΥΘΡΩΝ

HU VEZETÉKNÉLKÜLI PASSZÍV INFRAÉRZÉKELŐ

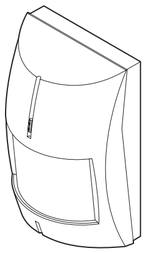

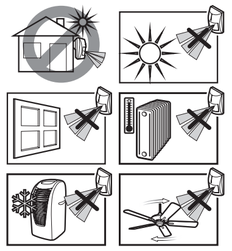

1

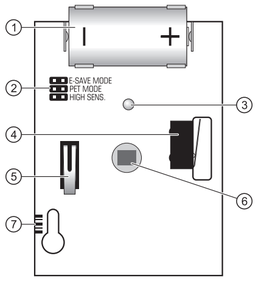

Satel

SATEL sp. z o.o.
ul. Budowlanych 66; 80-298 Gdansk, POLAND
tel. +48 58 320 94 00; www.satel.eu

PL

Czujka MPD-300 umożliwia wykrycie ruchu w chronionym obszarze. Czujka jest obsługiwana przez:

- centrale alarmowe PERFECTA 16-WRL i PERFECTA 32-WRL,
- moduł alarmowy MICRA (wersja oprogramowania 2.02 lub nowsza),
- kontroler VERSA-MCU,
- kontroler MTX-300.

Instrukcja dotyczy czujki z wersją elektroniki 1.2 lub nowszą.

WŁAŚCIWOŚCI

- Podwójny pyroelement.
- Cyfrowy algorytm detekcji ruchu.
- Autodiagnostyka toru sygnałowego czujki.
- Opcja odporności na ruch zwierząt o wadze do 15 kilogramów.
- Cyfrowa kompensacja temperatury.
- Dioda LED do sygnalizacji.
- Kontrola stanu baterii.
- Ochrona sabotażowa przed otwarciem obudowy i przed oderwaniem od podłoża.

OPIS

Alarmy

Czujka zgłasza alarm w następujących przypadkach:

- wykrycie ruchu,
- otwarcie styku sabotażowego (alarm sabotażowy).

Tryby pracy

Normalny – każdy alarm skutkuje wysłaniem transmisji radiowej.

Oszczędzania energii – po wysłaniu przez czujkę informacji o alarmie wywołanym wykryciem ruchu, kolejna transmisja z informacją o takim alarmie zostanie wysłana najwcześniej po upływie 3 minut. Alarmy sabotażowe wysyłane są zawsze.

Wyboru między trybem normalnym a trybem oszczędzania energii dokonuje się przy pomocy kołków E-SAVE MODE (rys. 1).

Tryb testowy

Tryb testowy jest włączany na 20 minut po włożeniu baterii lub otwarciu styku sabotażowego. Gdy uruchomiony jest tryb testowy, działa dioda LED i czujka pracuje jak w trybie normalnym.

Transmisje okresowe

Co 15 minut czujka wysyła transmisję z informacją o stanie toru sygnałowego, styków sabotażowych i baterii. Okresowe transmisje służą do nadzorowania obecności i sprawności czujki.

Płytka elektroniki

① bateria litowa CR123A.

② kołki do konfiguracji czujki:

E-SAVE MODE – wybór trybu pracy:
kołki zwarte – tryb oszczędzania energii;
kołki rozwarte – tryb normalny.

PET MODE – opcja odporności na zwierzęta:
kołki zwarte – opcja włączona;
kołki rozwarte – opcja wyłączona.

HIGH SENS. – wybór czułości:
kołki zwarte – wysoka czułość (rys. 2);
kołki rozwarte – normalna czułość (rys. 3).

③ dioda LED.

④ styk sabotażowy reagujący na oderwanie czujki od nakładki sabotażowej.

⑤ styk sabotażowy reagujący na otwarcie obudowy.

⑥ pyroelement. **Nie dotykaj pyroelementu, aby go nie zabrudzić.**

⑦ podziałka do pozycjonowania pyroelementu względem soczewki (rys. 9).

Dioda LED

Dioda LED działa w trybie testowym i sygnalizuje:

- transmisję okresową – krótki błysk (80 milisekund),
- alarm – świeci przez 2 sekundy,
- awarię toru sygnałowego - 2 błyski co 40 sekund.

Autodiagnostyka toru sygnałowego czujki

Gdy tor sygnałowy czujki jest niesprawny, w trakcie każdej transmisji wysyłana jest informacja o awarii. W trybie testowym awaria toru sygnałowego jest sygnalizowana przez diodę LED.

Kontrola stanu baterii

Gdy napięcie baterii jest niższe od 2,75 V, w trakcie każdej transmisji wysyłana jest informacja o słabej baterii.

EN

The MPD-300 detector can detect motion in a protected area. The detector is supported by:

- PERFECTA 16-WRL and PERFECTA 32-WRL control panels,
- MICRA alarm module (firmware version 2.02 or newer),
- VERSA-MCU controller,
- MTX-300 controller.

This manual applies to the detector with electronics version 1.2 or newer.

FEATURES

- Dual element pyrosensor.
- Digital motion detection algorithm.
- Detector signal path self-diagnostic.
- Pet immunity up to 15 kg.
- Digital temperature compensation.
- LED indicator.
- Battery status control.
- Tamper protection against cover removal and tearing enclosure from the wall.

DESCRIPTION

Alarms

The detector reports alarm in the following cases:

- motion detection,
- opening the tamper contact (tamper alarm).

Operating modes

Normal – each alarm results in sending a radio transmission.

Energy save – after sending information about the alarm caused by motion detection, the next transmission containing information on this alarm will be sent after 3 minutes at the earliest. Tamper alarms are always sent.

To select between normal mode and energy saving mode, use the E-SAVE MODE pins (Fig. 1).

Test mode

The test mode is turned on for 20 minutes after inserting the battery or opening the tamper contact. When the test mode is enabled, the LED is working and the detector operates like in the normal mode.

Periodic transmissions

Every 15 minutes, the detector sends a transmission containing information on the status of the signal path, tamper contacts and battery. Periodic transmissions are used to monitor presence and operation of the detector.

Electronics board

① CR123A lithium battery.

② detector configuration pins:

E-SAVE MODE – operating mode selection:
pins shorted – energy save mode;
pins open – normal mode.

PET MODE – pet immunity option:
pins shorted – option enabled;
pins open – option disabled.

HIGH SENS. – sensitivity selection:
pins shorted – high sensitivity (Fig. 2);
pins open – normal sensitivity (Fig. 3).

③ LED indicator.

④ tamper contact activated by detector removal from the back tamper unit.

⑤ tamper contact activated by cover removal.

⑥ pyroelectric sensor. **Do not touch the pyroelectric sensor, so as not to soil it.**

⑦ scale for positioning of pyroelectric sensor against the lens (Fig. 9).

LED

The LED is working in the test mode and indicates:

- periodic transmission – short flash (80 milliseconds),
- alarm – ON for 2 seconds,
- failure of the signal path - 2 flashes every 40 seconds.

Detector signal path self-diagnostic

When the detector signal path is out-of-order, information about failure is sent during each transmission. In the test mode, failure of the signal path is indicated by the LED.

Battery status control

When the battery voltage is below 2.75 V, information about low battery is sent during each transmission.

2

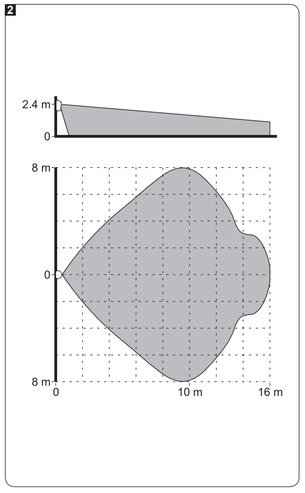

3

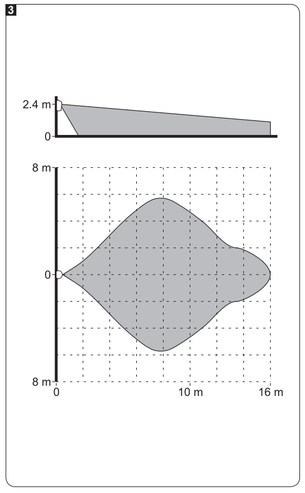

DE

Der MPD-300 Melder ermöglicht die Bewegungserfassung im geschützten Raum. Der Melder wird durch folgende Geräte unterstützt:

- Alarmzentralen PERFECTA 16-WRL und PERFECTA 32-WRL,
- Alarmmodul MICRA (Programmversion 2.02 oder höher),
- Funkbasismodul VERSA-MCU,
- Funkbasismodul MTX-300.

Die Anleitung bezieht sich auf den Melder mit der Elektronikversion 1.2 oder höher.

EIGENSCHAFTEN

- Zweifaches Pyroelement.
- Digitaler Algorithmus der Bewegungserfassung.
- Autodiagnose des Signalkanals des Melders.
- Haustiererkennung bis zu 15 kg.
- Digitale Temperaturkompensation.
- LED-Diode zur Signalisierung.
- Kontrolle des Batteriezustandes.
- Sabotageschutz von dem Öffnen des Gehäuses und Abreißen von der Wand.

BESCHREIBUNG

Alarme

Der Melder meldet einen Alarm in folgenden Fällen:

- Erfassung der Bewegung,
- Öffnen des Sabotagekontaktes (Sabotagealarm).

Betriebsmodus

Normalmodus – nach jedem Alarm wird die Funkübertragung gesendet.

Energiesparmodus – nach dem Senden vom Melder einer Information mit dem durch die Bewegung ausgelösten Alarm erfolgt die nächste Übertragung der Alarmmeldung erst nach 3 Minuten. Die Sabotagealarme werden immer gesendet.

Zur Auswahl zwischen dem Normalmodus und dem Energiesparmodus dienen die Pins E-SAVE MODE (Abb. 1).

Testmodus

Der Testmodus wird 20 Minuten nach Einlegen der Batterie oder Öffnen des Sabotagekontaktes aktiviert. Wenn der Testmodus eingeschaltet ist, die LED arbeitet und der Melder funktioniert als im Normalmodus.

Periodische Übertragungen

Alle 15 Minuten sendet der Melder eine Information zum aktuellen Zustand des Signalkanals, der Sabotagekontakten und der Batterie. Periodische Übertragungen prüfen die Anwesenheit und Funktionsleistung des Melders.

Elektronikplatine

① Lithium-Batterie CR123A.

② Pins zur Konfiguration des Melders:

E-SAVE MODE – Auswahl des Betriebsmodus:
Pins geschlossen – Energiesparmodus;
Pin geöffnet – Normalmodus.

PET MODE – Haustiererkennung:
Pins geschlossen – Funktion eingeschaltet;
Pins geöffnet – Funktion ausgeschaltet.

HIGH SENS. – Auswahl der Empfindlichkeit:
Pins geschlossen – hohe Empfindlichkeit (Abb. 2);
Pins geöffnet – normale Empfindlichkeit (Abb. 3).

③ LED-Diode.

④ Sabotagekontakt gegen Abreißen des Melders vom Sabotagedeckel.

⑤ Sabotagekontakt gegen Öffnung des Gehäuses.

⑥ Pyroelement. **Berühren Sie den Pyroelement nicht, um es nicht zu verschmutzen.**

⑦ Justierung zum Positionieren des Pyroelements im Verhältnis zur Linse (Abb. 9).

LED-Diode

Die LED arbeitet im Testmodus und sie signalisiert:

- Periodische Übertragung – kurzer Blitz (80 Millisekunden),
- Alarm – leuchtet 2 Sekunden lang,
- Störung des Signalkanals - zweimaliges Blitzen alle 40 Sekunden.

Autodiagnose des Signalkanals des Melders

Wenn der Signalkanal außer Betrieb ist, wird bei bei jeder Übertragung eine Information über die Störung gesendet. Im Testmodus wird die Störung des Signalkanals durch die LED angezeigt.

Kontrolle des Batteriezustandes

Wenn die Batteriespannung unter 2,75 V fällt, dann wird bei jeder Übertragung eine Information über schwache Batterie gesendet.

RU

Извещатель MPD-300 позволяет обнаружить движение в охраняемой зоне. Извещатель поддерживается:

- приемно-контрольным прибором PERFECTA 16-WRL и PERFECTA 32-WRL,
- охранным модулем MICRA (версия микропрограммы 2.02 или выше),
- контроллером VERSA-MCU,
- контроллером MTX-300.

Инструкция относится к извещателю с печатной платой версии 1.2 или выше.

ОБЩИЕ СВЕДЕНИЯ

- Двойной пироэлемент.
- Цифровой алгоритм обнаружения движения.
- Автодиагностика сигнального тракта извещателя.
- Опция игнорирования движения животных весом до 15 килограмм.
- Цифровая компенсация температуры.
- Светодиод для индикации.
- Контроль состояния батареи.
- Тамперная защита от вскрытия корпуса и отрыва от монтажной поверхности.

ОПИСАНИЕ

Тревоги

Извещатель сигнализирует тревогу в следующих случаях:

- обнаружения движения,
- нарушения тамперного контакта (тревога саботажа).

Режим работы

Стандартный – каждая тревога вызывает отправку информации по радиоканалу.

Энергосбережения – в случае отправки информации о тревоге после обнаружения движения, извещатель отправит в очередной раз информацию об этой тревоге не раньше чем по истечении трех минут. Саботажные тревоги отправляются всегда.

Выбор между стандартным режимом работы и режимом энергосбережения осуществляется с помощью штырьков E-SAVE MODE (рис. 1).

Тестовый режим

Тестовый режим включается на время 20 минут после установки батареи или нарушения тамперного контакта. Когда запущен тестовый режим, светодиод извещателя горит и извещатель работает в стандартном режиме.

Тест связи

Каждые 15 минут извещатель отправляет информацию о состоянии сигнального тракта, тамперных контактов и батареи. Периодический тест связи предназначен для проверки присутствия и исправности извещателя.

Печатная плата

① литиевая батарея CR123A.

② контакты для настройки извещателя:

E-SAVE MODE – выбор режима работы извещателя:
контакты замкнуты – режим энергосбережения;
контакты разомкнуты – стандартный режим работы;

PET MODE – опция игнорирования животных:
контакты замкнуты – опция включена;
контакты разомкнуты – опция выключена.

HIGH SENS. – выбор чувствительности:
контакты замкнуты – высокая чувствительность (рис. 2);
контакты разомкнуты – нормальная чувствительность (рис. 3).

③ светодиоды.

④ тамперный контакт, реагирующий на отрыв извещателя от саботажного элемента.

⑤ тамперный контакт, реагирующий на вскрытие корпуса.

⑥ пироэлемент. **Не трогайте пироэлемент, чтобы не загрязнить его.**

⑦ шкала для позиционирования пироэлемента по отношению к линзе (см.: рис. 9).

Светодиод

Светодиод для индикации в тестовом режиме:

- теста связи – короткая вспышка (80 мс),
- тревоги – светодиод горит в течение 2 секунд,
- аварии сигнального тракта – 2 вспышки каждые 40 секунд.

Автодиагностика сигнального тракта извещателя

Если сигнальный тракт извещателя неисправен, то во время каждой передачи отправляется информация об аварии. В тестовом режиме авария сигнального тракта индицируется светодиодом.

Проверка состояния батареи

Если напряжение батареи падет ниже 2,75 В, то во время каждой передачи отправляется информация о разряженной батарее.

UA

Сповіщувач MPD-300 дозволяє виявити рух у зоні, яка охороняється. Він підтримується:

- приладом PERFECTA 16-WRL і PERFECTA 32-WRL,
- охоронним модулем MICRA (мікропрограма версії 2.02 або новіша),
- контролером VERSA-MCU,
- контролером MTX-300

Інструкція поширюється на сповіщувачі з платою версії 1.2 або новішою.

ВЛАСТИВОСТІ

- Подвійний піроелемент.
- Цифровий алгоритм виявлення руху.
- Автодіагностика сигнального тракту.
- Ігнорування тварин вагою до 15 кг.
- Цифрова компенсація температури.
- Світлодіод для індикації.
- Контроль стану батареї.
- Тамперний контакт, який реагує на зняття корпусу та відрив від основи.

ОПИС

Тривоги

Сповіщувач викликає тривогу у випадку:

- виявлення руху,
- розімкнення тамперного контакту (тривога саботажу).

Режими роботи

Стандартний – кожна тривога означає відправлення радіопередачі.

Економії батареї – після відправлення сповіщувачем інформації про тривогу у результаті виявлення руху, наступна передача, яка повідомляє про таку тривогу відправляється після 3 хвилин. Тамперні тривоги відправляються завжди.

Вибирати режим стандартний або економії батареї дозволяють контакти E-SAVE MODE (мал. 1).

Тестовий режим

Тестовий режим вмикається протягом 20 хвилин з моменту встановлення батареї або розмикання тамперного контакту. Якщо тестовий режим є ввімкнений, світлодіод сповіщувача працює та сповіщувач працює як у стандартному режимі.

Тест зв'язку

Кожні 15 хвилин сповіщувач відправляє інформацію про стан активного тамперних контактів і батареї. Періодичній тест зв'язку призначений для контролю присутності і роботи сповіщувача.

Плата електроніки

① літієва батарея CR123A.

② контакти для налаштування сповіщувача:

E-SAVE MODE – вибір режиму роботи:
контакти замкнені – режим економії батареї;
контакти розімкнені – стандартний режим.

PET MODE – опція ігнорування тварин:
контакти замкнені – ввімкнення опції;
контакти розімкнені – вимкнення опції.

HIGH SENS. – вибір чутливості:
контакти замкнені – висока чутливість (мал. 2);
контакти розімкнені – нормальна чутливість (мал. 3).

③ світлодіод.

④ тамперний контакт, який реагує на відрив сповіщувача від тамперного елементу.

⑤ тамперний контакт, який реагує на відкриття корпусу.

⑥ піроелемент. **Рекомендується не доторкатися до піроелементу, щоб не забруднити його.**

⑦ шкала для позиціювання піроелементу по відношенню до лінзи (мал. 9).

Світлодіод

Світлодіод працює у тестовому режимі та сигналізує:

- тест зв'язку – короткий сполох (80 мс),
- тривогу – світлодіод світиться протягом 2 секунд,
- аварію сигнального тракту – 2 сполохи кожні 40 секунд.

Автодіагностика сигнального тракту

У випадку несправності сигнального тракту сповіщувач під час кожної передачі відправляє інформацію про аварію. У тестовому режимі аварію сигнального тракту сигналізує світлодіод.

Контролювання стану батареї

У випадку падіння напруги до 2,75 V, сповіщувач під час опитування відправляє інформацію про низький заряд батареї.

FR

Le détecteur MPD-300 est conçu pour détecter le mouvement dans l'espace protégé. Le détecteur est géré par :

- les centrales d'alarme PERFECTA 16-WRL et PERFECTA 32-WRL,
- le module d'alarme MICRA (en version du logiciel 2.02 ou ultérieure),
- le contrôleur VERSA-MCU,
- le contrôleur MTX-300.

La présente notice est applicable au détecteur en version d'électronique 1.2 ou ultérieure.

CARACTERISTIQUES

- Double pyroélément.
- Algorithme numérique de détection de mouvement.
- Autodiagnostic du chemin de signal du détecteur.
- Immunité aux animaux jusqu'à 15 kg.
- Compensation numérique de température.
- Voyant LED pour la signalisation.
- Contrôle de l'état de la pile.
- Autoprotection à l'ouverture du boîtier et à l'arrachement du support.

DESCRIPTION

Alarmes

Le détecteur signale une alarme dans les cas suivants :

- détection du mouvement,
- l'ouverture du contact d'autoprotection (l'alarme de sabotage).

Mode de fonctionnement

Normal – chaque alarme donne lieu à l'envoi d'une transmission radio.

Economie d'énergie – après l'envoi de l'information par le module sur l'alarme déclenchée par la détection de mouvement, la transmission successive avec l'information sur cette alarme sera envoyée au plus tôt après 3 minutes. Les alarmes de sabotage sont toujours envoyées.

Pour choisir le mode normal ou le mode d'économie d'énergie, utiliser les broches E-SAVE MODE (fig. 1).

Mode test

Le mode test est activé pendant 20 minutes après l'insertion des piles ou l'ouverture du contact d'autoprotection. Lorsque le mode test est activé, le voyant LED fonctionne et le détecteur fonctionne comme en mode normal.

Transmissions périodiques

Toutes les 15 minutes, le détecteur envoie une transmission avec l'information sur l'état du chemin de signal, des contacts d'autoprotection et des piles. Les transmissions de test servent à surveiller la présence et le bon fonctionnement du détecteur.

Carte électronique

① pile au lithium CR123A.

② broches pour la configuration du détecteur :

E-SAVE MODE – choix du mode de fonctionnement :
broches fermées – mode économie d'énergie ;
broches ouvertes – mode normal.

PET MODE – option immunité aux animaux :
broches fermées – option activée ;
broches ouvertes – option désactivée.

HIGH SENS. – choix de la sensibilité :
broches fermées – haute sensibilité (fig. 2) ;
broches ouvertes – sensibilité normale (fig. 3).

③ voyant LED.

④ contact d'autoprotection répondant à l'arrachement du détecteur de la plaquette d'autoprotection.

⑤ contact d'autoprotection répondant à l'ouverture du boîtier.

⑥ pyroélément. **Ne pas toucher au pyroélément pour ne pas le salir.**

⑦ graduation à positionner le pyroélément par rapport à la lentille (fig. 9).

Voyant LED

Le voyant LED fonctionne en mode test et signale :

- transmission périodique – flash court (80 milliseconds),
- alarme – le voyant est allumé 2 secondes,
- panne du chemin de signal – 2 flashs toutes les 40 secondes.

Autodiagnostic du chemin de signal du détecteur.

Lorsque le chemin de signal du détecteur est en panne, l'information sur la panne est envoyée pendant chaque transmission. En mode test, la panne du chemin de signal est indiquée par le voyant LED.

Contrôle de l'état de la pile

Lorsque la tension de la pile descend au-dessous de 2,75 V, l'information sur la pile faible est envoyée pendant chaque transmission.

NL

De MPD-300 detector kan beweging detecteren in een beveiligd gebied. De detector wordt ondersteund door de:

- PERFECTA 16-WRL en PERFECTA 32-WRL alarmsystemen,
- MICRA alarm module (firmware versie 2.02 of nieuwer),
- VERSA-MCU controller,
- MTX-300 controller

Deze handleiding heeft betrekking tot detectoren met een elektronische versie 1.2 of nieuwer.

EIGENSCHAPPEN

- Dual pyro sensor element.
- Digitale bewegingsdetectie algoritme.
- Detector signaal beam zelf-diagnose.
- Dierviriendelijk tot 15 kg.
- Digitale temperatuur compensatie.
- LED indicatie.
- Batterij status controle.
- Sabotage schakelaar tegen het openen en verwijderen van de behuizing.

BESCHRIJVING

Alarmen

De detector rapporteert een alarm in de volgende situaties:

- bewegingsdetectie,
- openen van het sabotagecontact (sabotage alarm).

Werkingsmode

Normaal – elk alarm wordt draadloos verzonden.

Energie besparend – na het zenden van een alarm veroorzaakt door bewegingsdetectie zal de volgende transmissie bij een volgend alarm pas op zijn vroegst na 3 minuten worden verzonden. Sabotage alarmen worden altijd verzonden.

De normale mode en energiebesparende mode kunt u selecteren met gebruik van de E-SAVE MODE jumper (Fig. 1).

Test mode

De test mode staat aan voor 20 minuten na het plaatsen van de batterij of openen van het sabotagecontact. Wanneer de test mode ingeschakeld is zal de LED aan gaan en de detector werken zoals in de normiale mode.

Periodieke transmissies

Elke 15 minuten zend de detector informatie met de huidige status van de signaal beam, sabotagecontact en batterij. Periodieke transmissies worden gebruikt om de aanwezigheid en werking van de detector te controleren.

Print

① CR123A lithium batterij.

② Detector configuratie jumpers:

E-SAVE MODE – werking mode selectie:
pinnen gesloten – energiebesparende mode;
pinnen open – normale mode.

PET MODE – huisdier immuniteit optie:
pinnen gesloten – optie ingeschakeld;
pinnen open – optie uitgeschakeld.

HIGH SENS. – gevoeligheid selectie:
pinnen gesloten – hoge gevoeligheid (Fig. 2);
pinnen open – normale gevoeligheid (Fig. 3).

③ LED indicatie.

④ sabotagecontact achterkant, wordt geactiveerd bij het verwijderen van de detector.

⑤ sabotagecontact, wordt geactiveerd bij het openen van de behuizing.

⑥ pyro-elektrische sensor. **Raak de pyro-sensor nooit aan, deze kan beschadigen.**

⑦ schaling voor het positioneren van de pyro-sensor t.o.v. de lens (Fig. 9).

LED

De LED werkt in de test mode en geeft het volgende weer:

- polling – korte flits (80 milliseconden),
- alarm – AAN voor 2 seconden,
- storing van de signaal beams - 2 flitsen elke 40 seconden.

Detector signaal beam zelf-diagnose

Indien de signaal beam van de detector niet werkt, wordt de informatie hierover bij elk transmissie verzonden. In de test mode worden storingen van de signaal beams middels de LED weergegeven.

Batterij status controle

Indien het voltage van de batterij onder de 2.75 V komt, dan wordt een lage batterij melding mee verzonden tijdens elke transmissie.

IT

Il rivelatore MPD-300 rende possibile la rilevazione di movimento all'interno di un'area protetta. Il presente manuale, fa riferimento a dispositivi con versione hardware 1.2 oppure superiore. Viene gestito da:

- centrale di allarme PERFECTA 16-WRL e PERFECTA 32-WRL,
- modulo di allarme MICRA (versione firmware 2.02 o superiore),
- ricevitore VERSA-MCU,
- ricevitore MTX-300.

CARATTERISTICHE

- Doppio piroelemento.
- Algoritmo digitale di rilevazione di movimento.
- Autodiagnostica del segnale.
- Opzione di discriminazione del movimento di animali con peso fino a 15 chilogrammi.
- Compensazione digitale della temperatura.
- LED di segnalazione.
- Controllo stato batteria.
- Protezione anti-manomissione, contro l'apertura dell'alloggiamento e la sua rimozione dalla superficie di montaggio.

DESCRIZIONE

Allarmi

Il rivelatore segnala l'allarme nei seguenti casi:

- registrazione di movimento,
- apertura del contatto tamper (allarme manomissione).

Modalità operativa

normale – ogni allarme rilevato viene trasmesso immediatamente. Non esistono tempi di stand-by tra una trasmissione e la successiva.

risparmio energetico – dopo la trasmissione dell'allarme, il sensore entra in modalità risparmio energetico per 3 minuti. In questo periodo, gli allarmi rilevati non vengono trasmessi. Le aperture del contatto antimanomissione vengono sempre trasferite e non sono soggette a tempi di stand-by.

La selezione, tra la modalità normale e la modalità risparmio energetico, viene effettuata attraverso i pin E-SAVE MODE (dis. 1).

Modalità di test

La modalità di test, viene attivata per 20 minuti dopo l'inserimento della batteria, oppure dopo l'apertura del contatto anti-manomissione. Quando viene attivata la modalità di test, il LED è attivo e il rivelatore opera nella modalità normale.

Trasmissioni di test

Ogni 15 minuti, il rivelatore invia una trasmissione contenente l'informazione sullo stato del sensore, sullo stato dei contatti anti-manomissione e della batteria. Queste transmissioni periodiche, servono alla supervisione della presenza e della corretta operatività del rivelatore.

Scheda elettronica

① batteria al litio CR123A.

② pin di configurazione dell'apparecchiatura:

E-SAVE MODE – selezione della modalità operativa:
pin chiuso – modalità di risparmio energetico;
pin aperto – modalità normale.

PET MODE – opzione discriminazione dei piccoli animali:
pin chiuso – opzione abilitata;
pin aperto – opzione disabilitata.

HIGH SENS. – selezione della sensibilità:
pin chiuso – sensibilità alta (dis. 2);
pin aperto – sensibilità normale (dis. 3).

③ LED di segnalazione.

④ contatto anti-manomissione, che reagisce alla rimozione dell'apparecchiatura dalla superficie posteriore di montaggio.

⑤ contatto anti-manomissione, che reagisce all'apertura dell'alloggiamento.

⑥ piroelemento. **Non toccare il sensore per evitare la sua contaminazione.**

⑦ scala per il posizionamento del sensore pireoelettrico in base all'altezza di installazione (vedi: dis. 9).

LED

Il LED è funzionante soltanto nella modalità di test per indicare:

- trasmissione test – lampeggio breve (80 millisecondi),
- allarme – ON per 2 secondi,
- anomalie nel segnale rilevato dai sensori - 2 lampeggi ogni 40 secondi.

Autodiagnostica del segnale

Il rivelatore controlla la correttezza del segnale ricevuto dal piroelemento. In caso di errore, durante ogni trasmissione viene inviata l'informazione sul guasto. Il guasto viene segnalato attraverso il LED.

Controllo stato batteria

Quando la tensione della batteria scende sotto i 2,75 V, l'informazione di batteria scarica è inviata ad ogni trasmissione.

ES

El detector MPD-300 puede detectar un movimiento en el área protegida. Puede operar junto con:

- centrales de alarmas PERFECTA 16-WRL y PERFECTA 32-WRL,
- módulo de alarma MICRA (versión del firmware 2.02 o posterior),
- controlador VERSA-MCU,
- controlador MTX-300.

El presente manual se refiere al detector con la versión del firmware 1.2 o bien posterior.

PROPIEDADES

- Pirosensor doble.
- Algoritmo digital de detección de movimiento.
- Autodiagnóstico de ruta de señal del detector.
- Opción de inmunidad a los animales domésticos de hasta 15 kg.
- Compensación digital de temperatura.
- Diodo LED para la señalización óptica.
- Control del estado de la pila.
- Protección antisabotaje contra la apertura de la caja y retirada de la superficie.

DESCRIPCIÓN

Alarmas

El detector indicará la alarma en los siguientes casos:

- detección del movimiento,
- apertura de la protección antisabotaje (alarma de sabotaje).

Modos de operativa

Normal – cada alarma resulta en envío de transmisión radio.

Ahorro de energía – después de que el detector envíe la información sobre la alarma activada por un movimiento detectado, la siguiente transmisión que contiene la información sobre la alarma activada por un movimiento detectado se enviará después de 3 minutos como lo más antes posible. Las alarmas de sabotaje se envían siempre.

Para seleccionar entre el modo normal y modo de ahorro de energía, es preciso utilizar los pins E-SAVE MODE (fig. 1).

Modo test

El modo test se activa por 20 minutos después de insertar las pilas o bien abrir la protección antisabotaje. Cuando el modo test está activado, el diodo LED está funcionando y el detector trabaja como en modo normal.

Transmisiones periódicas

Cada 15 minutos, el detector envía una transmisión que contiene la información sobre el estado de la ruta de señal, las protecciones antisabotajes y las pilas. Las transmisiones periódicas son utilizadas para monitorear la presencia y operativa del detector.

Placa electrónica

① pila de litio CR123A..

② pins para configurar el detector:

E-SAVE MODE – selección de modo de operativa:
pins cerrados – modo de ahorro de energía;
pins abiertos – modo normal.

PET MODE – opción de inmunidad a los animales domésticos:
pins cerrados – opción activada;
pins abiertos – opción desactivada.

HIGH SENS. – selección de sensibilidad:
pins cerrados – alta sensibilidad (fig. 2);
pins abiertos – normal sensibilidad (fig. 3).

③ diodo LED.

④ protección antisabotaje activada al retirar el detector del soporte antisabotaje.

⑤ protección antisabotaje activada al abrir la caja del detector.

⑥ pirosensor. **Asegúrese de no tocar el pirosensor para no ensuciarlo.**

⑦ escala para posicionar el pirosensor en relación a la lente (fig. 9).

Diodo LED

Diodo LED funciona en el modo test y señaliza:

- transmision periódica – un flash corto (80 milisegundos),
- alarma – ON durante 2 segundos,
- avería de ruta de señal – 2 destellos cada 40 segundos.

Autodiagnóstico de ruta de señal del detector

Cuando la ruta de señal del detector está fuera de servicio, durante cada transmisión se envía una información sobre la avería. En modo de test la avería de la ruta de señal se indica mediante el diodo LED.

Control del estado de la pila

Cuando la tensión de la pila es inferior a 2,75 V, durante cada transmisión se enviará una información sobre la pila baja.

CZ

Detektor MPD-300 slouží k zachycení pohybu v chráněném prostoru. Tento detektor je podporován:

- ústřednami PERFECTA 16-WRL a PERFECTA 32-WRL,
- zabezpečovacím modulem MICRA (firmware verze 2.02 nebo novější),
- kontrolérem VERSA-MCU,
- kontrolérem MTX-300.

Tento manuál se vztahuje k zařízení s verzí desky elektroniky 1.2 a vyšší.

VLASTNOSTI

- Duální pyroelemnt.
- Digitální algoritmus detekce pohybu.
- Autodiagnostika signálové cesty.
- Imunita vůči zvířatům do 15kg.
- Digitální teplotní kompenzace.
- LED kontrolka.
- Kontrola stavu baterie
- Dvojitá tamper ochrana – otevření krytu a strržení zadního krytu ze stěny.

POPIS

Poplachy

Detektor zasílá poplachy v následujících případech:

- detekce pohybu,
- otevření tamper kontaktu (tamper poplach).

Pracovní režimy

Normal – každý poplach je zaslán bezdrátově na ústřednu.

Energy save (úspora energie) – po odeslání informace o poplachu po oddálení magnetu, rozpojením přídavného vstupu, pak k přenosu obsahující informáci o poplachu pošle detektor až po 3 minutách. Tamper poplachy jsou zasílány vždy okamžitě.

Pro přepnutí mezi normálním režimem a režimem úspory energie, použijte piny E-SAVE MODE (Obr. 1).

Testovací režim

Testovací režim se zapne na 20 minut po vložení baterie nebo po otevření tamper kontaktu. Pokud je aktivován testovací režim, je zapnuta signalizace LED a detektor reaguje jako v normálním režimu.

Periodický přenos

Každých 15 minut zasílá detektor informaci obsahující stav signálové cesty, tamper kontaktu a baterie. Periodický přenos slouží ke kontrole přítomnosti a funkce detektoru.

Deska elektroniky

① litiová baterie CR123A.

② konfigurační piny detektoru:

E-SAVE MODE – volba pracovního režimu:
piny propojeny – režim úspory energie;
piny rozpojený – normální režim.

PET MODE – imunita vůči zvířatům:
piny propojeny – volba povolena;
piny rozpojeny – volba zakázána.

HIGH SENS. – výběr citlivosti:
piny propojeny – vysoká citlivost (Obr. 2);
piny rozpojeny – normální citlivost (Obr. 3).

③ LED kontrolka.

④ tamper kontakt aktivovaný odtržením od montážního povrchu.

⑤ tamper kontakt aktivovaný otevřením krytu.

⑥ pyroelektrický senzor. **Nedotýkejte se pyroelektrického senzoru, abyste jej nezašpinili.**

⑦ měřítko pro umístění pyrosenzoru vůči čočce (Obr. 9).

LED

LED je funkční v testovacím režimu a zobrazuje:

- periodický přenos – krátké bliknutí (80 milisekund),
- poplach – svítí po dobu 2 sekund,
- porucha signálové cesty - 2 bliknutí každých 40 sekund.

Auto diagnostika signálové cesty

Pokud není signálová cesta v pořádku, přenese se tento stav během pravidelné periody komunikace. V testovacím režimu je porucha signálové cesty zobrazena LED.

Kontrola stavu baterie

Pokud napětí na baterii poklesne pod 2,75 V, přenese se informace o slabé baterii při každém periodickém přenosu.

SK

Bezdrôtový PIR detektor MPD-300 umožňuje zistiť pohyb v chránenom priestore. Je určený na spolupráci s:

- zabezpečovacie ústredne PERFECTA 16-WRL a PERFECTA 32-WRL,
- alarmový modul MICRA (programová verzia 2.02 alebo novšia),
- kontrolér VERSA-MCU,
- kontrolér MTX-300.

Príručka sa týka detektora s verziou elektroniky 1.2 alebo novšou.

VLASTNOSTI

- Dvojitý pirelement.
- Digitálny algoritmus detekcie pohybu.
- Automatická diagnostika.
- Možnosť odolnosti na pohyb zvierat do hmotnosti 15 kilogramov.
- Digitálna kompenzácia teploty.
- LED-ka na signalizáciu.
- Kontrola stavu batérie.
- Sabotážna ochrana pred otvorením krytu a odtrhnutím zo steny.

POPIS

Alarmy

Detektor zahlási alarm v nasledujúcich prípadoch:

- zistenie pohybu,
- otvorenie sabotážneho kontaktu (alarm sabotáže).

Režimy činnosti

Normálny – každý alarm spôsobí zaslanie rádiového prenosu.

Šetrenie energie – po zaslaní magnetom informácie o alarme spustenom otvorením kontaktov alebo otvorením dodatočného vstupu, bude nasledujúci prenos s informáciou o takomto alarme zaslaný najskôr po uplynutí 3 minút. Alarmy sabotáže sú zasielané vždy.

Výber medzi normálnym režimom a režimom šetrenia energie sa vykonáva pomocou jumpera E-SAVE MODE (obr. 1).

Testovací režim

Testovací režim sa zapína na 20

PL

MONTAŻ

Istnieje niebezpieczeństwo eksplozji baterii w przypadku zastosowania innej baterii niż zalecana przez producenta lub niewłaściwego postępowania z baterią.

Zachowaj szczególną ostrożność w trakcie montażu i wymiany baterii. Producent nie ponosi odpowiedzialności za konsekwencje nieprawidłowego montażu baterii.

Zużytych baterii nie wolno wyrzucać, lecz należy się ich pozbywać zgodnie z obowiązującymi przepisami dotyczącymi ochrony środowiska.

1. Otwórz obudowę (rys. 4).
2. Przy pomocy zworek skonfiguruj czujkę.
3. Zamontuj baterię w czujce.
4. Zarejestruj czujkę w systemie (patrz: instrukcja instalatora centrali PERFECTA / VERSA / VERSA IP / VERSA Plus, instrukcja modułu MICRA lub kontrolera MTX-300).
5. Umieść czujkę w miejscu przyszłego montażu.
6. Zamknij i otwórz oba styki sabotażowe. Jeżeli transmisja alarmu zostanie odebrana, kontynuuj montaż. Jeżeli transmisja alarmu nie zostanie odebrana, wybierz inne miejsce montażu i powtórz test.
7. Wyjmij płytkę elektroniki (rys. 5).
8. Przykręć nakładkę sabotażową bezpośrednio do ściany (rys. 6) albo do przykręconego do ściany lub sufitu uchwytu (rys. 7). Jeżeli włączona jest opcja odporności na zwierzęta, czujki nie można montować na uchwycie.
9. Przykręć podstawę obudowy do nakładki sabotażowej (rys. 8).
10. Zamocuj płytkę elektroniki. Podziałka umieszczona obok otworu na wkręt mocujący ułatwia pozycjonowanie płytki elektroniki w zależności od wysokości montażu czujki (rys. 9).
11. Zamknij i otwórz styk sabotażowy reagujący na otwarcie obudowy, aby włączyć tryb testowy.
12. Zamknij obudowę.
13. Sprawdź, czy poruszanie się w obszarze detekcji czujki spowoduje zaświecenie diody.

DANE TECHNICZNE

Pasmo częstotliwości pracy	433,05 ÷ 434,79 MHz
Zasięg komunikacji radiowej (w terenie otwartym) MICRA / VERSA-MCU / MTX-300 / PERFECTA	do 200 m / do 400 m
Bateria	CR123A 3 V
Czas pracy na baterii (w trybie oszczędzania energii)	do 3 lat
Pobór prądu w stanie gotowości	90 µA
Maksymalny pobór prądu	20 mA
Wykrywalna prędkość ruchu	0,3...3 m/s
Klasa środowiskowa wg EN50130-5	II
Zakres temperatur pracy	-10 °C...+55 °C
Maksymalna wilgotność	93 ±3%
Zalecana wysokość montażu	2,4 m
Wymiary obudowy	63 x 96 x 49 mm
Masa	108 g

Niniejszym SATEL sp. z o.o. deklaruje że czujka jest zgodna z zasadniczymi wymaganiami i innymi właściwymi postanowieniami Dyrektywy 2014/53/EU. Deklaracja zgodności jest dostępna pod adresem www.satel.eu/ce

EN

INSTALLATION

There is a danger of battery explosion when using a different battery than recommended by the manufacturer, or handling the battery improperly.

Be particularly careful during installation and replacement of the battery. The manufacturer is not liable for the consequences of incorrect installation of the battery.

The used batteries must not be discarded, but should be disposed of in accordance with the existing rules for environment protection.

1. Open the enclosure (Fig. 4).
2. Configure the detector by means of jumpers.
3. Install the battery in the detector.
4. Enroll the detector in the system (see the PERFECTA / VERSA / VERSA IP / VERSA Plus control panel installer manual, MICRA module manual or MTX-300 controller manual).
5. Put the detector at the place of its future installation.
6. Close and open both tamper contacts. If the alarm transmission is received, continue with the installation. If the alarm transmission is not received, select a different mounting location and repeat the test.
7. Remove the electronics board (Fig. 5).
8. Secure the back tamper unit directly to the wall (Fig. 6) or to the bracket screwed down to the wall or ceiling (Fig. 7). If the pet immunity option is enabled, the detector cannot be mounted on the bracket.
9. Fasten the enclosure base to the back tamper unit (Fig. 8).
10. Fasten the electronics board. The scale next to the mounting screw hole facilitates positioning of the electronics board, depending on the detector installation height (Fig. 9).
11. Close and open the tamper contact that detects the cover removal to enable the test mode.
12. Close the enclosure.
13. Check that movement within the coverage area will make the LED light up.

SPECIFICATIONS

Operating frequency band	433.05 ÷ 434.79 MHz
Radio communication range (in open area) MICRA / VERSA-MCU / MTX-300 / PERFECTA	up to 200 m / up to 400 m
Battery	CR123A 3 V
Battery life expectancy (energy save mode)	up to 3 years
Standby current consumption	90 µA
Maximum current consumption	20 mA
Detectable speed	0.3...3 m/s
Environmental class according to EN50130-5	II
Operating temperature range	-10 °C...+55 °C
Maximum humidity	93 ±3%
Recommended installation height	2.4 m
Enclosure dimensions	63 x 96 x 49 mm
Weight	108 g

Hereby, SATEL sp. z o.o., declares that this detector is in compliance with the essential requirements and other relevant provisions of Directive 2014/53/EU. The declaration of conformity may be consulted at www.satel.eu/ce

DE

MONTAGE

Bei der Anwendung einer anderen Batterie als die empfohlene bzw. beim falschen Umgang mit der Batterie besteht eine Explosionsgefahr.

Bei Batteriemontage und -wechsel besonders vorsichtig vorgehen. Der Hersteller übernimmt keine Verantwortung für die Konsequenzen eines falschen Batteriewechsels.

Verbrauchte Batterien dürfen nicht weggeworfen werden, sondern sind entsprechend den geltenden Umweltschutzrichtlinien zu entsorgen.

1. Öffnen Sie das Gehäuse (Abb. 4).
2. Mit Hilfe der Steckbrücken konfigurieren Sie den Melder.
3. Setzen Sie die Batterie in den Melder.
4. Registrieren Sie den Melder im System (siehe: Errichteranleitung für die Alarmzentrale PERFECTA / VERSA / VERSA IP / VERSA Plus, Anleitung für das Alarmmodul MICRA oder Anleitung für das Funkbasismodul MTX-300).
5. Platzieren Sie den Melder an den zukünftigen Montageort.
6. Schließen und öffnen Sie beide Sabotagekontakte. Wird die Alarmmeldung empfangen, gehen Sie mit der Montage weiter vor. Wird die Alarmmeldung nicht empfangen, wechseln Sie den Montageort und wiederholen Sie den Test.
7. Nehmen Sie die Elektronikplatine heraus (Abb. 5).
8. Schrauben Sie den Sabotagedeckel direkt an die Wand (Abb. 6) oder an den Befestigungsfuß, der an die Wand bzw. die Decke angeschraubt ist (Abb. 7). Wenn die Funktion der Haustiererkennung eingeschaltet ist, dann kann der Melder nicht am Befestigungsfuß montiert werden.
9. Schrauben Sie die Hinterwand des Gehäuses an den Sabotagedeckel (Abb. 8).
10. Montieren Sie die Elektronikplatine. Die Skala neben der Befestigungsöffnung erleichtert die Positionierung der Elektronikplatine je nach der Montagehöhe des Melders (Abb. 9).
11. Schließen und öffnen Sie den Sabotagekontakt gegen Öffnung des Gehäuses, um den Testmodus zu aktivieren.
12. Schließen Sie das Gehäuse.
13. Prüfen Sie, ob die Bewegung im überwachten Bereich das Leuchten der LED im Melder auslöst.

TECHNISCHE DATEN

Betriebsfrequenzband	433,05 ÷ 434,79 MHz
Reichweite der Funkkommunikation (im freien Feld) MICRA / VERSA-MCU / MTX-300 / PERFECTA	bis zu 200 m / bis zu 400 m
Batterie	CR123A 3 V
Batterielebensdauer (im Energiesparmodus)	bis zu 3 Jahren
Ruhestromaufnahme	90 µA
Max. Stromaufnahme	20 mA
Erfasste Bewegungsgeschwindigkeit	0,3...3 m/s
Umweltklasse nach EN50130-5	II
Betriebstemperaturbereich	-10 °C...+55 °C
Max. Feuchtigkeit	93 ±3%
Empfohlene Montagehöhe	2,4 m
Abmessungen des Gehäuses	63 x 96 x 49 mm
Gewicht	108 g

Hiermit erklärt SATEL sp. z o.o., dass sich der Melder in Übereinstimmung mit den grundlegenden Anforderungen und den übrigen einschlägigen Bestimmungen der Richtlinie 2014/53/EG befindet. Die Konformitätserklärung kann unter folgender Adresse gefunden werden: www.satel.eu/ce

RU

УСТАНОВКА

Существует опасность взрыва в случае применения батареи, отличной от рекомендуемой производителем, или в случае неправильного обслуживания и эксплуатации батареи.

При установке и замене батарей следует соблюдать особую осторожность. Производитель не несет ответственности за последствия неправильной установки батарей.

Использованные батареи нельзя выбрасывать. Их следует утилизировать согласно действующим правилам по охране окружающей среды.

1. Откройте корпус (рис. 4).
2. С помощью перемычек настройте извещатель.
3. Установите батарею в устройстве.
4. Зарегистрируйте извещатель в системе (см.: руководство по установке прибора PERFECTA / VERSA / VERSA IP / VERSA Plus, руководство для модуля MICRA или контроллера MTX-300).
5. Установите предварительно извещатель на месте будущей установки.
6. Замкните и разомкните оба тамперных контакта. Если будет получена информация о тревоге, то можно продолжать монтаж. Если информация о тревоге не будет получена, то выберите другое место монтажа и повторите тест.
7. Демонтируйте плату (рис. 5).
8. Прикрепите саботажный элемент непосредственно к стене (рис. 6) либо к установленному на стене или на потолке кронштейну (рис. 7). Если включена опция игнорирования животных, извещатель нельзя устанавливать на кронштейне.
9. Прикрепите основание корпуса к тамперному элементу (рис. 8).
10. Установите печатную плату. Градуировка, находящаяся рядом с монтажным отверстием, помогает позиционировать печатную плату в зависимости от высоты монтажа извещателя (рис. 9).
11. Замкните и разомкните тамперный контакт, реагирующий на вскрытие корпуса, чтобы включить тестовый режим.
12. Закройте корпус.
13. Проверьте, вызывает ли движение в зоне, охраняемой извещателем, загорание светодиода.

ТЕХНИЧЕСКИЕ ДАННЫЕ

Полоса рабочих частот	433,05 ÷ 434,79 МГц
Дальность действия радиосвязи (в прямой видимости) для: MICRA / VERSA-MCU / MTX-300 / PERFECTA	до 200 м / до 400 м
Батарея	CR123A 3 В
Время работы от батареи (в режиме энергосбережения)	до 3 лет
Потребление тока в дежурном режиме	90 мкА
Максимальное потребление тока	20 мА
Обнаруживаемая скорость движения	0,3...3 м/с
Класс среды по стандарту EN50130-5	II
Диапазон рабочих температур	-10 °C...+55 °C
Максимальная влажность	93 ±3%
Рекомендуемая высота установки	2,4 м
Габаритные размеры корпуса	63 x 96 x 49 мм
Масса	108 г

Настоящим компания SATEL sp. z o.o. заявляет, что устройство соответствует основным требованиям и другим соответствующим положениям Директивы Совета Европы 2014/53/EU. Декларация о соответствии находится на сайте www.satel.eu/ce

UA

ВСТАНОВЛЕННЯ

Існує небезпека вибуху у випадку застосування відмінної від рекомендованої виробником батареї, або у випадку неправильного обслуговування та експлуатації батареї.

Під час встановлення і заміни батареї необхідно бути обережним. Виробник не несе відповідальності за наслідки неправильного встановлення батареї.

Використані батареї не можна викидати: їх слід утилізувати згідно діючим правилам по охороні навколишнього середовища.

1. Відкрийте корпус сповіщувача (мал. 4).
2. За допомогою перемичок налаштувати сповіщувач.
3. Встановіть батарею.
4. Зареєструйте сповіщувач у системі (див.: інструкція встановлення PERFECTA / VERSA / VERSA IP / VERSA Plus, інструкція MICRA або інструкція контролера MTX-300).
5. Попередньо встановіть сповіщувач на вибраному місці.
6. Замкніть та розімкніть тамперні контакти. Якщо інформація про тривогу буде прийнята, можна продовжувати встановлення. Якщо інформація про тривогу не буде прийнята, слід обрати інше місце для встановлення сповіщувача і повторити тестування.
7. Демонтуйте плату електроніки (мал. 5).
8. Закріпіть тамперний елемент безпосередньо на стіні (мал. 6) або на кронштейні, який встановлений на стіні чи на стелі (мал. 7). Якщо ввімкнена опція ігнорування тварин, сповіщувач не можна встановлювати на кронштейні.
9. Прикріпіть задню стінку корпусу приладу до тамперного елементу (мал. 8).
10. Закріпіть плату електроніки, враховуючи висоту встановлення сповіщувача (мал. 9).
11. Замкніть та розімкніть тамперний контакт, щоб ввімкнути тестовий режим.
12. Закрийте корпус сповіщувача.
13. Перевірте, чи призведе рух в зоні, яка охороняється, до ввімкнення світлодіоду.

ТЕХНІЧНІ ДАНІ

Діапазон робочих частот	433,05 ÷ 434,79 МГц
Робоча відстань радіозв'язку (на відкритій території) MICRA / VERSA-MCU / MTX-300 / PERFECTA	до 200 м / до 400 м
Батарея	CR123A 3 В
Тривалість роботи батареї (у режимі економії батареї)	до 3 років
Споживання струму у черговому режимі	90 мкА
Максимальне споживання струму	20 мА
Викривальна швидкість руху	0,3...3 м/с
Клас середовища по EN50130-5	II
Діапазон робочих температур	-10 °C...+55 °C
Максимальна вологість	93 ±3%
Рекомендована висота монтажу	2,4 м
Розміри корпусу	63 x 96 x 49 мм
Маса	108 г

Даним, фірма SATEL sp. z o.o. заявляє, що сповіщувач відповідає основним вимогам і відповідним положенням Директиви Ради Європи 2014/53/EU. Декларація відповідності знаходиться на сайті www.satel.eu/ce

FR

INSTALLATION

Il y a risque d'explosion de la pile en cas d'utilisation de la batterie différente que celle recommandée par le fabricant ou en cas de manipulation incorrecte.

Installer et remplacer la pile avec toutes les précautions nécessaires. Le fabricant n'est pas responsable des conséquences d'un remplacement non conforme de la pile.

Il est interdit de jeter les piles usagées. Le Client est tenu de s'en débarrasser conformément aux dispositions relatives à la protection de l'environnement en vigueur.

1. Ouvrez le boîtier (fig. 4).
2. Configurez le détecteur à l'aide des cavaliers.
3. Installez la pile dans le détecteur.
4. Enregistrez le détecteur dans le système (voir : notice installateur de la centrale PERFECTA / VERSA / VERSA IP / VERSA Plus, manuel du module d'alarme MICRA ou le contrôleur MTX-300).
5. Placez le détecteur dans le lieu du d'installation prévu.
6. Fermez et ouvrez contacts d'autoprotection. Si la transmission de l'alarme est reçue, continuez l'installation. Si elle n'est pas reçue, choisissez un endroit différent et répétez le test.
7. Retirez la carte électronique (fig. 5).
8. Fixez la plaquette d'autoprotection directement au mur (fig. 6) ou au support vissé au mur ou au plafond (fig. 7). Si l'option d'immunité aux animaux est activée, le détecteur ne peut pas être installé sur le support.
9. Fixez l'embase du boîtier sur la plaquette d'autoprotection (fig. 8).
10. Fixez la carte électronique. La graduation placée à côté du trou pour la vis de fixation facilite le positionnement de la carte électronique en fonction de la hauteur d'installation du détecteur (fig. 9).
11. Fermez et ouvrez le contact d'autoprotection répondant à l'ouverture du boîtier pour activer le mode test.
12. Fermez le boîtier.
13. Vérifiez que le déplacement dans l'espace de détection fera allumer le voyant.

SPECIFICATIONS TECHNIQUES

Bande de fréquence de fonctionnement	433,05 ÷ 434,79 MHz
Portée de communication radio (en espace ouvert) pour : MICRA / VERSA-MCU / MTX-300 / PERFECTA	jusqu'à 200 m / jusqu'à 400 m
Pile	CR123A 3 V
Durée de vie de la pile (en mode économie d'énergie)	jusqu'à 3 ans
Consommation de courant en état de veille	90 µA
Consommation maximale de courant	20 mA
Vitesse détectable de mouvement	0,3...3 m/s
Classe environnementale selon EN50130-5	II
Températures de fonctionnement	-10 °C...+55 °C
Humidité maximale	93 ±3%
Hauteur d'installation recommandée	2,4 m
Dimensions du boîtier	63 x 96 x 49 mm
Masse	108 g

Par la présente, la société SATEL sp. z o.o. déclare que le détecteur est conforme aux exigences essentielles et aux autres dispositions pertinentes de la directive 2014/53/EU. La déclaration de conformité peut être consultée sur le site : www.satel.eu/ce

NL

INSTALLATIE

Er bestaat een gevaar voor explosie van de batterij indien de batterij anders gebruikt of behandeld wordt, dan aanbevolen door de fabrikant.

Let op bij de installatie en het vervangen van de batterij. De fabrikant is niet aansprakelijk voor de consequenties van het niet juist plaatsen van de batterij.

Lege batterijen mogen niet worden weggegooid, maar dienen te worden ingeleverd in overeenstemming met de bestaande regelgeving voor de bescherming van het milieu.

1. Open de behuizing (Fig. 4).
2. Configureer de detector met gebruik van de jumpers.
3. Plaats de batterij in de detector.
4. Registreer de detector in het systeem (zie de PERFECTA / VERSA / VERSA IP / VERSA Plus alarmsysteem installatiehandleiding, MICRA module handleiding of MTX-300 controller handleiding).
5. Selecteer de plaats waar de detector geïnstalleerd moet worden en bevestig deze daar tijdelijk.
6. Sluit en open beide sabotage contacten. Als de alarm transmissie ontvangen is, ga dan verder met de installatie. Als de alarm transmissie niet ontvangen is, dan dient u de detector ergens anders te plaatsen en vervolgens de test opnieuw uit te voeren.
7. Verwijder de elektronische print (Fig. 5).
8. Bevestig de achterkant sabotage unit direct op de muur (Fig. 6) of op de muurbeugel welke ook geschikt is voor plafondmontage (Fig. 7). Als de pet immuniteit is ingeschakeld is het niet mogelijk om de detector op de beugel te plaatsen.
9. Maak de basis van de behuizing vast op de achterkant sabotage unit (Fig. 8).
10. Plaats de print. De schaal naast de bevestigingsschroef voorziet in het positioneren van de print, afhankelijk van de installatie hoogte (Fig. 9).
11. Sluit en open het sabotagecontact dat het openen van de behuizing detecteert, om de test mode te activeren.
12. Sluit de behuizing.
13. Controleer dat de LED aangaat bij beweging in het beveiligde gebied.

SPECIFICATIES

Werking frequentieband	433,05 ÷ 434,79 MHz
Draadloos communicatie bereik (in open veld) MICRA / VERSA-MCU / MTX-300 / PERFECTA	tot 200 m / tot 400 m
Batterij	CR123A 3 V
Verwacht batterij levensduur (energie bespaar modus)	tot 3 jaar
Stand-by verbruik	90 µA
Maximum verbruik	20 mA
Detectie snelheid	0,3...3 m/s
Milieu klasse conform de EN50130-5	II
Bedrijfstemperatuur	-10 °C...+55 °C
Maximale luchtvochtigheid	93 ±3%
Aanbevolen installatiehoogte	2,4 m
Behuizing afmetingen	63 x 96 x 49 mm
Gewicht	108 g

Hierbij verklaart SATEL sp. z o.o., dat dit apparaat voldoet aan de essentiële eisen en andere relevante bepalingen van de 2014/53/EG richtlijn. De verklaring van overeenstemming kan worden geraadpleegd op www.satel.eu/ce

4

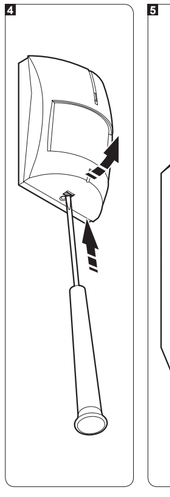

5

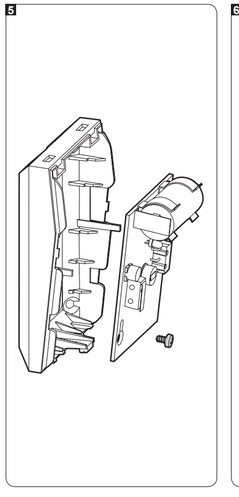

6

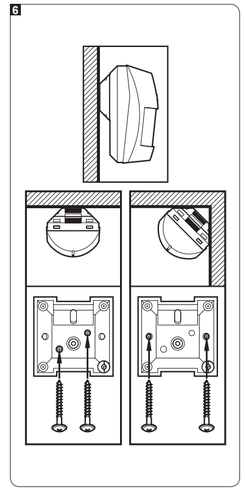

IT

INSTALLAZIONE

Pericolo di esplosione della batteria se si utilizza una batteria diversa da quella consigliata dal produttore, o si maneggia la batteria in modo improprio.

Durante la fase di installazione e di sostituzione della batteria, occorre prestare una particolare attenzione. Il produttore non si assume alcuna responsabilità, per le eventuali conseguenze derivanti dalla scorretta installazione della batteria.

Le batterie esaurite, non possono essere smaltite come un normale rifiuto domestico, ma occorre liberarsene conformemente alle vigenti normative relative alla difesa ambientale.

1. Aprire l'alloggiamento (dis. 4).
2. Utilizzando i ponticelli configurare l'apparecchiatura.
3. Installare la batteria nel rivelatore.
4. Registrare il rivelatore nel sistema (vedi: manuale PERFECTA / VERSA / VERSA IP / VERSA Plus, MICRA o MTX-300).
5. Fissare temporaneamente il dispositivo nel luogo di installazione prescelto.
6. Chiudere e riaprire entrambi i contatti anti-manomissione. Se la trasmissione di allarme viene ricevuta, continuare ad eseguire l'installazione. Se la trasmissione di allarme, non viene ricevuta, selezionare un altro luogo di installazione e ripetere nuovamente il test.
7. Estrarre la scheda elettronica (dis. 5).
8. Fissare il contatto anti-manomissione direttamente alla parete (dis. 6), oppure al supporto di sostegno fissato alla parete oppure al soffitto (dis. 7). Se è stata attivata l'opzione di discriminazione dei piccoli animali, l'apparecchiatura non potrà essere installata sul supporto.
9. Fissare la base dell'alloggiamento dell'apparecchiatura, al contatto anti-manomissione (dis. 8).
10. Reinserire la scheda elettronica, tenendo conto dell'altezza alla quale l'apparecchiatura è stata installata (dis. 9).
11. Chiudere e riaprire il contatto anti-manomissione, che reagisce all'apertura dell'alloggiamento, al fine di attivare la modalità di test.
12. Chiudere l'alloggiamento dell'apparecchiatura.
13. Controllare, se il movimento nell'area supervisionata dall'apparecchiatura, provoca l'accensione del LED.

SPECIFICHE TECNICHE

Frequenza di esercizio	433,05 ÷ 434,79 MHz
Portata radio (in campo aperto) per MICRA / VERSA-MCU / MTX-300 / PERFECTA	fino a 200 m / fino a 400 m
Batteria	CR123A 3 V
Durata della batteria (in modalità di risparmio energetico)	fino a 3 anni
Assorbimento energetico in stato di pronto	90 µA
Assorbimento energetico massimo	20 mA
Velocità di movimento rilevabile	0,3...3 m/s
Classe ambientale secondo EN50130-5	II
Range della temperatura di lavoro	-10 °C...+55 °C
Umidità massima	93 ±3%
Altezza di montaggio consigliata	2,4 m
Dimensioni dell'alloggiamento	63 x 96 x 49 mm
Peso	108 g

SATEL ITALIA SRL
C/da Tesino 40
63065 Ripatransone (AP)
Tel. 0735 588713 Fax: 0735 579159
e-mail: info@satel-italia.it
www.satel-italia.it

Con la presente SATEL sp. z o.o. dichiara che questo rivelatore è conforme ai requisiti essenziali ed alle altre disposizioni pertinenti stabilite dalla direttiva 2014/53/EU. La dichiarazione di conformità può essere consultata sul sito: www.satel.eu/ce

ES

INSTALACIÓN

Existe el riesgo de explosión de la pila cuando se utilice una pila diferente a la recomendada por el fabricante o bien cuando se maneja la pila de forma incorrecta.

Tenga especial cuidado durante la instalación y el reemplazo de la pila. El fabricante no asume la responsabilidad de las consecuencias debidas a la instalación incorrecta de la pila.

Las pilas gastadas no deben desecharse, es necesario eliminarlas conforme con la legislación medioambiental vigente.

1. Abrir la caja (fig. 4).
2. Utilizando los pins configurar el detector.
3. Instalar la pila en el detector.
4. Registrar el contacto en el sistema (ver: manual de instalador de la central PERFECTA / VERSA / VERSA IP / VERSA Plus, manual de instrucciones del módulo MICRA o controlador MTX-300).
5. Colocar el contacto en el lugar de su futura instalación.
6. Cerrar y abrir ambas protecciones antisabotaje. Si la transmisión de alarma es recibida, es preciso continua la instalación. Si la transmisión de alarma no se ha recibido, es necesario seleccionar un lugar de instalación diferente y repetir la prueba.
7. Retirar la placa electrónica (fig. 5).
8. Fijar el soporte antisabotaje directamente en la pared (fig. 6) o bien en el soporte atornillado a la pared o bien al techo (fig. 7). Si la opción de inmunidad a los animales domésticos está activada, el detector no puede ser instalado sobre el soporte.
9. Fijar la base de la caja al soporte antisabotaje (fig. 8).
10. Fijar la placa electrónica. La escala colocada al lado del agujero para el tornillo de fijaccción facilita posicionar la placa electrónica dependiendo de la altura de instalación del detector (fig. 9).
11. Cerrar y abrir la protección antisabotaje que reacciona a la apertura de la caja para activar el modo test.
12. Cerrar la caja.
13. Comprobar si el movimiento en el área supervisada por el detector ocasionará que el diodo LED se encienda.

DATOS TÉCNICOS

Banda de frecuencia operativa	433,05 ÷ 434,79 MHz
Alcance de comunicación de radio (en espacio abierto): MICRA / VERSA-MCU / MTX-300 / PERFECTA	hasta 200 m / hasta 400 m
Pila	CR123A 3 V
Duración de vida de pila (en modo de ahorro de energía)	hasta 3 años
Consumo de corriente en modo de espera	90 µA
Consumo máximo de corriente	20 mA
Velocidad de movimiento detectable	0,3...3 m/s
Clase según EN50130-5	II
Temperatura operacional	-10 °C...+55 °C
Humedad máxima	93 ±3%
Altura de montaje recomendable	2,4 m
Dimensiones de caja	63 x 96 x 49 mm
Masa	108 g

Por la presente, la empresa SATEL, declara que este detector cumple con los requisitos esenciales y otras exigencias relevantes de la Directiva 2014/53/EU. Pueden consultar la declaración de conformidad en www.satel.eu/ce

CZ

MONTÁŽ

Existuje nebezpečí exploze baterie v případě použití jiné než výrobcem doporučené, nebo nesprávnou manipulací s baterií.

Buďte zvláště opatrní během vkládání a výměny baterie. Výrobce nenese žádnou odpovědnost za poškození vzniklé nesprávným vložením baterie.

Použité baterie nevyhazujte, ale zlikvidujte podle stávajících předpisů na ochranu životního prostředí.

1. Otevřete kryt (Obr. 4).
2. Nastavte detektor pomocí propojek.
3. Vložte baterii do detektoru.
4. Přidejte detektor do systému (viz. instalační manuály k ústřednám PERFECTA / VERSA / VERSA IP / VERSA Plus, manuál modulu MICRA nebo kontroléru MTX-300).
5. Umístěte detektor na místo budoucí montáže.
6. Stiskněte a povolte tamper kontakt. Pokud dojde k přijetí signálu, pokračujte v montáži. Pokud nedojde k přijetí poplachového signálu, změňte polohu montáže a znovu proveďte test.
7. Vyjměte desku s elektronikou (Obr. 5).
8. Připevněte součást zadního tamperu přímo ke stěně (Obr. 6) nebo jí přišroubujte k držáku pro připevnění na zeď nebo strop (Obr. 7). Pokud zvolíte imunitu vůči zvířatům, nesmí se detektor montovat na držák.
9. Připevněte tělo krytu k součásti zadního tamperu kontaktu (Obr. 8).
10. Vložte desku s elektronikou. Měřítko vedle otvoru pro přichycení šroubem usnadňuje umístění desky elektroniky v závislosti na výšce montáže detektoru (Obr. 9).
11. Stiskněte a povolte tamper kontakty pro aktivaci testovacího režimu a uzavřete kryt detektoru.
12. Uzavřete kryt.
13. Zkontrolujte, zda pohyb ve sledovaném prostoru pokrytí rozsvítí LED kontrolku.

SPECIFIKACE

Pracovní frekvenční pásmo	433,05 ÷ 434,79 MHz
Dosah rádiového signálu (v otevřeném prostoru) MICRA / VERSA-MCU / MTX-300 / PERFECTA	až 200 m / až 400 m
Baterie	CR123A 3 V
Předpokládaná doba životnosti baterie (v režimu šetření energie)	přibl. 3 roky
Proudová spotřeba v klidu	90 µA
Maximální proudová spotřeba	20 mA
Detekovatelná rychlost speed	0,3...3 m/s
Třída prostředí dle EN50130-5	II
Rozsah pracovních teplot	-10 °C...+55 °C
Maximální relativní vlhkost	93 ±3%
Doporučená výška montáže	2,4 m
Rozměry krytu	63 x 96 x 49 mm
Hmotnost	108 g

Firma SATEL sp. z o.o., deklaruje, že tento detektor je v souladu s požadavky a normami uvedenými dle 2014/53/EC. Prohlášení o shodě naleznete na www.satel.eu/ce

7

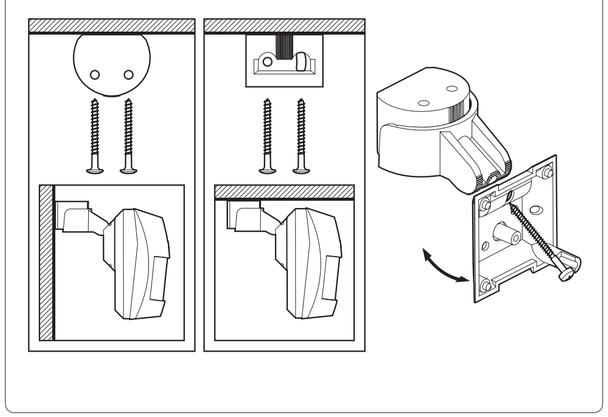

SK

MONTÁŽ

Jestvuje nebezpečenstvo explózie batérie v prípade použitia inej než výrobcom odporúčanej, alebo v prípade nesprávnej manipulácie s batériou.

Počas vkladania a výmeny batérie treba zachovať osobitnú opatrnosť. Výrobca nenesie zodpovednosť za škody spôsobené nesprávnou montážou batérie.

Použité batérie treba odovzdať do zberu.

1. Otvoriť kryt (obr. 4).
2. Pomocou jumperov nastaviť detektor.
3. Vložiť batériu do detektora.
4. Zaregistrovať detektor do systému (pozri: inštalačná príručka ústredne PERFECTA / VERSA / VERSA IP / VERSA Plus, príručka modulu MICRA alebo kontroléra MTX-300).
5. Umiestniť detektor na miesto jeho budúcej montáže.
6. Narušiť oba sabotážne kontakty. Ak bude prenos prijatý, pokračovať v montáži. Ak prenos alarmu nebol prijatý, vybrať iné miesto montáže a zopakovať test.
7. Vybrať dosku elektroniky (obr. 5).
8. Pripevniť sabotážnu podložku na stenu (obr. 6) alebo na konzolu (obr. 7). Ak je zapnutá možnosť imunity na zvieratá, nie je možné detektor montovať na konzolu.
9. Pripevniť základňu krytu na sabotážnu podložku (obr. 8).
10. Pripevniť dosku elektroniky. Pozičná ryska veďa otvoru na skrutku uľahčuje určenie pozície dosky elektroniky v závislosti od výšky montáže detektora (obr. 9).
11. Narušiť sabotážny kontakt, aby bol zapnutý testovací režim.
12. Zatvoriť kryt detektora.
13. Skontrolovať, či pohybovanie sa v priestore kontrolovanom detektorom spôsobí zasvietenie LED-ky.

TECHNICKÉ INFORMÁCIE

Pracovná frekvencia	433,05 ÷ 434,79 MHz
Dosah rádiovej komunikácie (na otvorenom priestranstve) pre MICRA / VERSA-MCU / MTX-300 / PERFECTA	do 200 m / do 400 m
Batéria	CR123A 3 V
Čas činnosti na batérie (v šetriacom režime)	až 3 roky
Odber prúdu v pohotovostnom režime	90 µA
Maximálny odber prúdu	20 mA
Detekovaná rýchlosť pohybu	0,3...3 m/s
Trieda prostredia podľa EN50130-5	II
Pracovná teplota	-10 °C...+55 °C
Maximálna vlhkosť prostredia	93 ±3%
Odporúčaná výška montáže	2,4 m
Rozmery krytu	63 x 96 x 49 mm
Hmotnosť	108 g

Spoločnosť SATEL sp. z o.o. týmto vyhlasuje, že bezdrôtový detektor spĺňa základné požiadavky a všetky príslušné ustanovenia Smernice 2014/53/EU. Vyhlásenie o zhode si možno pozrieť na www.satel.eu/ce

GR

ΕΓΚΑΤΑΣΤΑΣΗ

Υπάρχει κίνδυνος έκρηξης της μπαταρίας όταν χρησιμοποιείτε διαφορετική μπαταρία από τη συνιστωμένη από τον κατασκευαστή ή δεν χειρίζεστε σωστά την μπαταρία.

Προσέξτε ιδιαίτερα κατά την εγκατάσταση και την αντικατάσταση της μπαταρίας. Ο κατασκευαστής δεν ευθύνεται για τις συνέπειες της λανθασμένης εγκατάστασης της μπαταρίας.

Οι χρησιμοποιημένες μπαταρίες δεν πρέπει να απορρίπτονται αλλά πρέπει να απορρίπτονται σύμφωνα με τους ισχύοντες κανόνες προστασίας του περιβάλλοντος.

1. Ανοίξτε το περίβλημα (Εικ. 4).
2. Ρυθμίστε τον ανιχνευτή με τη βοήθεια των βραχυκυκλωτήρων.
3. Τοποθετήστε την μπαταρία στον ανιχνευτή.
4. Καταγράψτε τον ανιχνευτή στο σύστημα (δείτε το εγχειρίδιο εγκατάστασης των PERFECTA / VERSA / VERSA IP / VERSA Plus, το εγχειρίδιο της μονάδας MICRA ή το εγχειρίδιο του ελεγκτή MTX-300).
5. Βάλτε τον ανιχνευτή στη θέση του.
6. Κλείστε και ανοίξτε και τις δύο επαφές παραβίασης. Αν ληφθεί η μετάδοση συναγερμού, συνεχίστε με την εγκατάσταση. Εάν δεν έχει ληφθεί η μετάδοση συναγερμού, επιλέξτε διαφορετική θέση τοποθέτησης και επαναλάβετε τη δοκιμή.
7. Αφαιρέστε την ηλεκτρονική πλακέτα (Εικ. 5).
8. Στερεώστε τη βάση απευθείας στον τοίχο (Εικ. 6) ή στο βραχίονα που έχει βιδωθεί στον τοίχο ή την οροφή (Εικ. 7). Αν είναι ενεργοποιημένη η επιλογή ανοσίας κατοικίδιων ζώων, ο ανιχνευτής δεν μπορεί να τοποθετηθεί στο βραχίονα.
9. Στερεώστε τη βάση του περιβλήματος στην μονάδα παραβίασης (Εικ. 8).
10. Στερεώστε την πλακέτα ηλεκτρονικών. Η κλίμακα δίπλα στην οπή της βίδας στερέωσης διευκολύνει την τοποθέτηση της πλακέτας ηλεκτρονικών εξαρτημάτων, ανάλογα με το ύψος εγκατάστασής του ανιχνευτή (Εικ. 9).
11. Κλείστε και ανοίξτε την επαφή παραβίασης που ανιχνεύει την αφαίρεση του καλύμματος για να ενεργοποιήσετε τη λειτουργία δοκιμής.
12. Κλείστε το περίβλημα.
13. Ελέγξτε ότι η κίνηση εντός της περιοχής κάλυψης θα κάνει την λυχνία LED να ανάψει.

ΠΡΟΔΙΑΓΡΑΦΕΣ

Ζώνη συχνότητας λειτουργίας	433,05 ÷ 434,79 MHz
Εμβέλεια επικοινωνίας (σε ανοιχτό χώρο): MICRA / VERSA-MCU / MTX-300 / PERFECTA	έως 200 m / έως 400 m
Μπαταρία	CR123A 3 V
Προβλεπόμενη διάρκεια ζωής μπαταρίας (λειτουργία εξοικονόμησης ενέργειας)	έως 3 χρόνια
Κατανάλωση ρεύματος αναμονής	90 µA
Μέγιστη κατανάλωση ρεύματος	20 mA
Ανιχνεύσιμη ταχύτητα	0,3...3 m/s
Περιβαλλοντική κατηγορία σύμφωνα με το EN50130-5	II
Εύρος θερμοκρασίας λειτουργίας	-10 °C...+55 °C
Μέγιστη υγρασία	93 ±3%
Συνιστώμενο ύψος εγκατάστασης	2,4 m
Διαστάσεις περιβλήματος	63 x 96 x 49 mm
Βάρος	108 g

**Η SATEL sp. Z o.o., δηλώνει ότι αυτός ο ανιχνευτής είναι σύμφωνος με τις βασικές απαιτήσεις και άλλες σχετικές διατάξεις της οδηγίας 2014/53/Ε